Zugdeichsel
Zugholme
Auflageböcke

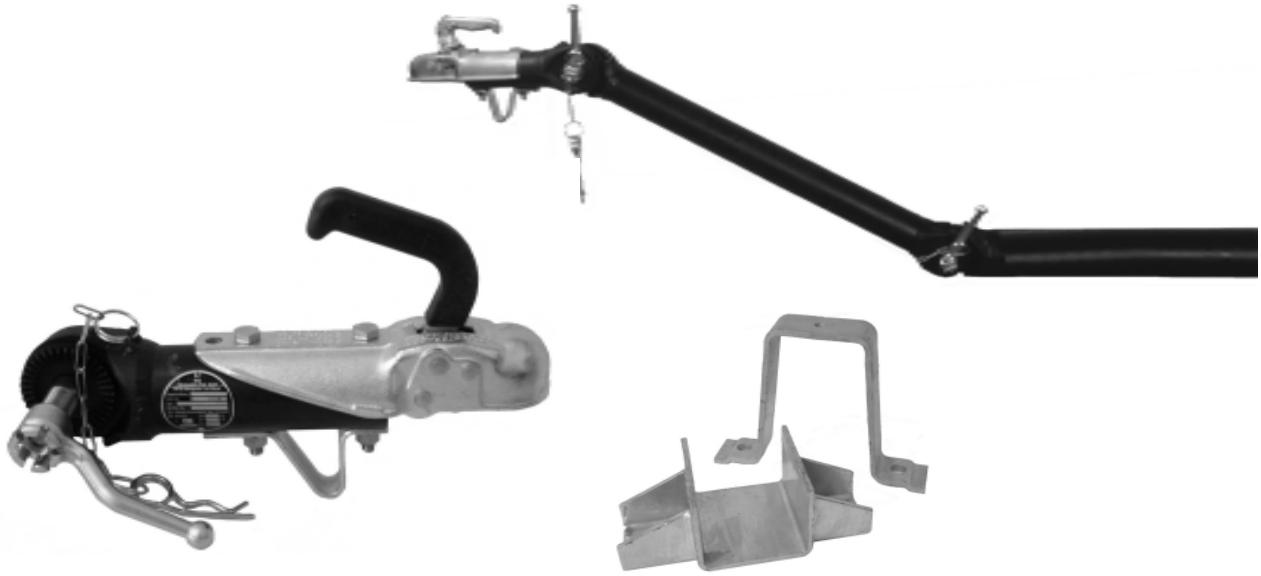

Zugdeichsel höhenverstellbar

Entwickelt wurde die höhenverstellbare Zugdeichsel für den Fahrzeugbau in unserem Hause. Eine Vielzahl an Deichsellängen, Gewichtsbereichen von 750 bis 2500 kg und Deichselvorderteilen macht die Zugdeichsel so universell und ermöglicht so nahezu unbegrenzte Einsatzmöglichkeiten für den Fahrzeugbau.

Zugdeichsel ungebremst mit Kugelkupplung

So könnte Ihre Zugdeichsel zum Beispiel aussehen:

zul. Gesamtgewicht des Anhänger:	750 kg
Gesamtlänge der Deichsel (GL):	3000 mm
Maximale freie Deichsellänge (DL):	1500 mm
Deichselzwischenstücklänge (P):	350 mm
Maximales Kröpfmaß (K):	263 mm
Deichselvorderteillänge (VL):	452 mm
Rohrstärke (D):	70 x 6

Abbildung ähnlich

Die höhenverstellbaren Zugdeichseln finden im Speziellen bei ungebremsten sowie druckluftgebremsten Anhängern ihre Verwendung. Wir weisen Sie aber ausdrücklich darauf hin, dass das Gesamtgewicht, als auch die „freie Deichsellänge“ von unterschiedlichen Faktoren abhängt. Aus diesem Grund würden wir Sie bitten, das Maßblatt auf der nächsten Seite ausgefüllt an uns zurückzusenden. Anhand dieses Maßblattes ist eine genaue Angebotserstellung nach Ihren Wünschen problemlos möglich.

Zugdeichsel ungebremst mit DIN-Zugöse

oder so:

zul. Gesamtgewicht des Anhänger:	750 kg
Gesamtlänge der Deichsel (GL):	2000 mm
Maximale freie Deichsellänge (DL):	1024 mm
Deichselzwischenstücklänge (P):	650 mm
Maximales Kröpfmaß (K):	638 mm
Deichselvorderteillänge (VL):	500 mm
Rohrstärke (D):	70 x 6

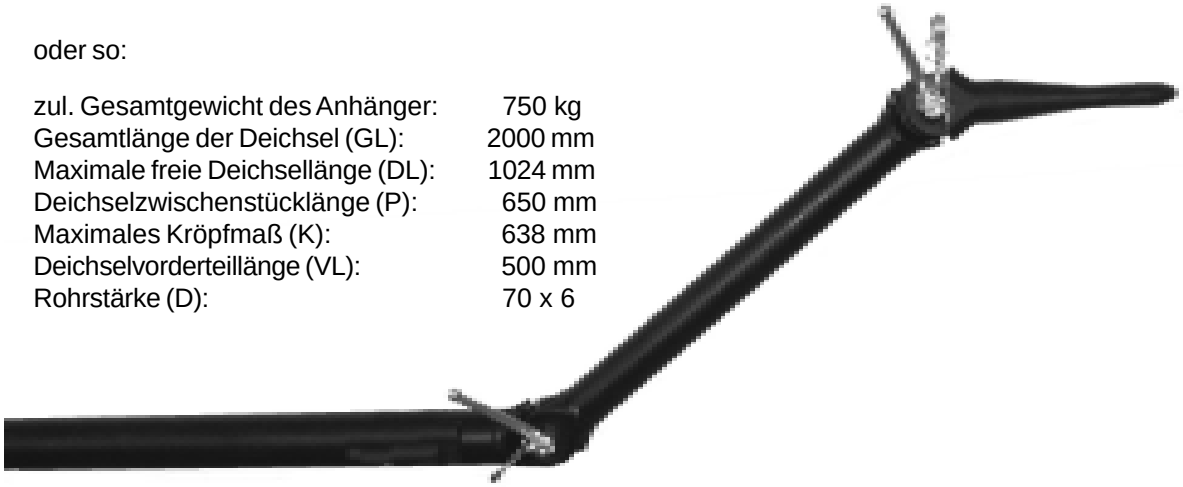

Abbildung ähnlich

Diverses Zubehör, wie Achs-Klemmschalen, Lagerböcke für Handbremshebel, Konsole für Stützrad, Diebstahlsicherung f. DIN-Zugösen oder Kugelkupplungen, für die ZD 7 erhalten Sie natürlich auch bei uns.

Selbstredend können diese Deichseln auch für Ihren gebremsten Anhänger gefertigt werden. Hierzu benötigen Sie nur ein Maßblatt, welches Sie in unserem Haus anfordern, ausfüllen und zurück faxen.

Den Rest übernimmt unser Verkaufsteam.

Deichselvorderteile

Deichselvorderteil NICO-Ausführung V12 / V30

Art.-Nr.	Ausführung	GA	Stützlast	Anschlüsse
209933	DV7 V12/M20	1400 kg	100 kg	Bolzen/Knebel
209932	DV7 V12/M20	1400 kg	100 kg	T-Knebel
209944	DV7 V12/M20	2000 kg	100 kg	T-Knebel
209945	DV7 V12/M20	2000 kg	100 kg	Bolzen/Knebel
153222	DV-Z40 V12/M20	6000 kg	250 kg	T-Knebel
153226	DV-Z40 V12/M20 (verstärktes Haltestück)	6000 kg	250 kg	T-Knebel
170932	DV7 V30/M28	3000 kg	150 kg	T-Knebel
170933	DV7 V30/M28	3000 kg	150 kg	Bolzen/Knebel
153231	DV-Z40 V30	6000 kg	250 kg	T-Knebel
153233	DV-Z40 V30	6000 kg	250 kg	T-Knebel
153234	DV-Z40 V30	6000 kg	250 kg	Bolzen/Knebel
153241	DV-Z40 V40	6000 kg	250 kg	T-Knebel
153243	DV-Z40 V40	6000 kg	250 kg	T-Knebel

Feststellknebel (T-Knebel)

Bolzen und Knebel

Alle Deichselvorderteile sind inkl. Feststellknebel bzw. Bolzen und Knebel

Deichselvorderteil NICO-BPW-Ausführung M24 / M32

Art.-Nr.	Ausführung	GA	Stützlast	Anschlüsse
810241	DV7 M24	2000 kg	100 kg	Bolzen/Knebel
810242	DV7 M24	3000 kg	150 kg	Bolzen/Knebel
814024	DV-Z40 M24	6000 kg	250 kg	Bolzen/Knebel
810243	DV7 M32	2000 kg	150 kg	Bolzen/Knebel
810244	DV7 M32	3000 kg	150 kg	Bolzen/Knebel
814032	DV-Z40 M32	6000 kg	250 kg	Bolzen/Knebel
814033	DV-Z40 M32	6000 kg	250 kg	Bolzen/Knebel
814036	DV-Z40 M36	6000 kg	250 kg	Bolzen/Knebel
814037	DV-Z40 M36	6000 kg	250 kg	Bolzen/Knebel

Alle Deichselvorderteile sind inkl. Bolzen und Knebel

NICO FAHRZEUGTEILE GMBH
Gärtitzer Str.7
04720 Obergoseln
Tel: 07066/ 99 11-300
Fax: 07066/ 99 11-66
E-Mail: kontakt@nico.info
Internet:http://www.nico.info

Nico
Wir lassen Sie nicht hängen !

Checkliste

Zugdeichsel, höhenverstellbar

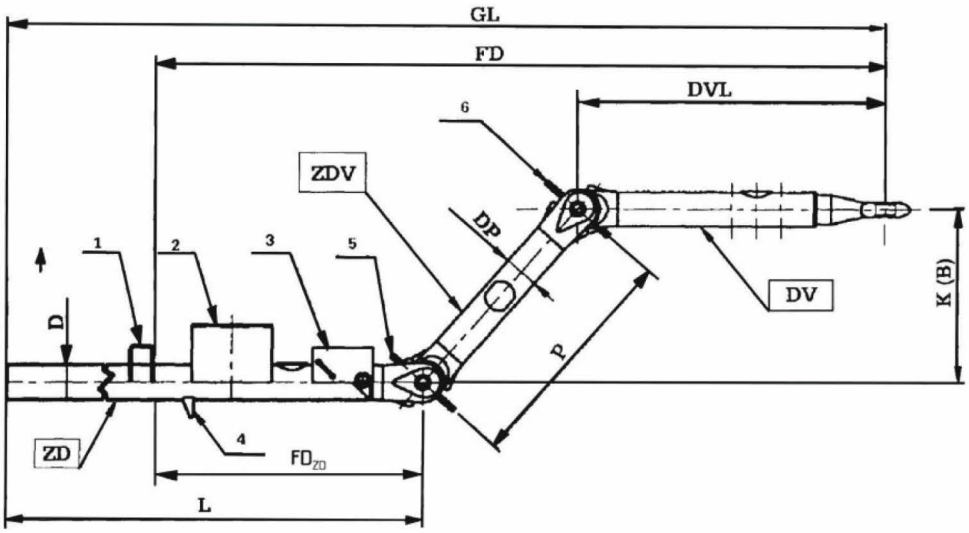

Zugdeichselparameter

GL Gesamtlänge der Zugeinrichtung	_____ mm	**P** Länge Deichselzwischenstück	_____ mm
FD freie Deichsellänge	_____ mm	**DP** ∅ Deichselzwischenstück	_____ mm
D Rohr ∅ oder der Zugdeichsel	_____ mm	**DVL** Länge Deichselvorderteil	_____ mm
L Länge der Zugdeichsel	_____ mm	**K / (B)** Höhe Kröpfmaß	_____ mm
KAE Kröpfmaß Auflaufeinrichtung	_____ mm	**AEL** Kuppelpkt. bis Vorderkante Gleitrohr	_____ mm
FD$_{ZD}$ freie Deichsel	_____ mm		

Anschweißteile	**ja**	**nein**
1-Auflagebock	☐	☐
2-Stützradhalter	☐	☐
3-HBH-Konsole	☐	☐
4-Bowdenzuganschlag	☐	☐
5-Feststellknebel (M x)	☐	☐
6-Feststellknebel (M x)	☐	☐

Anhängerkonfiguration

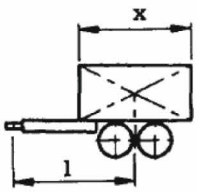

x _____ mm

l _____ mm

Deichselvorderteil

- ☐ Kugelkupplung 50 mm
- ☐ Kugelkupplung 60 mm
- ☐ DIN-Zugöse 40 mm
- ☐ NATO-Zugöse 76 mm
- ☐ FRANZ-Zugöse 68 mm

Masseangaben

GA zul. Gesamtgewicht des Anhängers	_____ kg
C Achslast	_____ kg
S Stützlast	_____ kg
T Zul. Gesamtgewicht des Zugfahrzeuges	_____ kg

Seit 2001 benötigen wir auch den Dc-Wert des Zugfahrzeuges um Ihnen eine fachkundige Aussage zu ermöglichen. Der Dc-Wert ist an der Kupplung des Zugfahrzeuges abzulesen.

Dc-Wert: _____ kN

Kundennummer: _____ **Name:** _____

Firma: _____ **Telefon:** _____

Mit freundlichen Grüßen

Nico Fahrzeugteile GmbH

Datum:

Stammhaus:
Wilhelm-Hauff-Str. 44
74906 Bad Rappenau
Tel.: 07066/ 99 11-0
Fax. 07066/ 99 11-20
http://www.nico.info
E-Mail: kontakt@nico.info

Notizen:

Zugholme

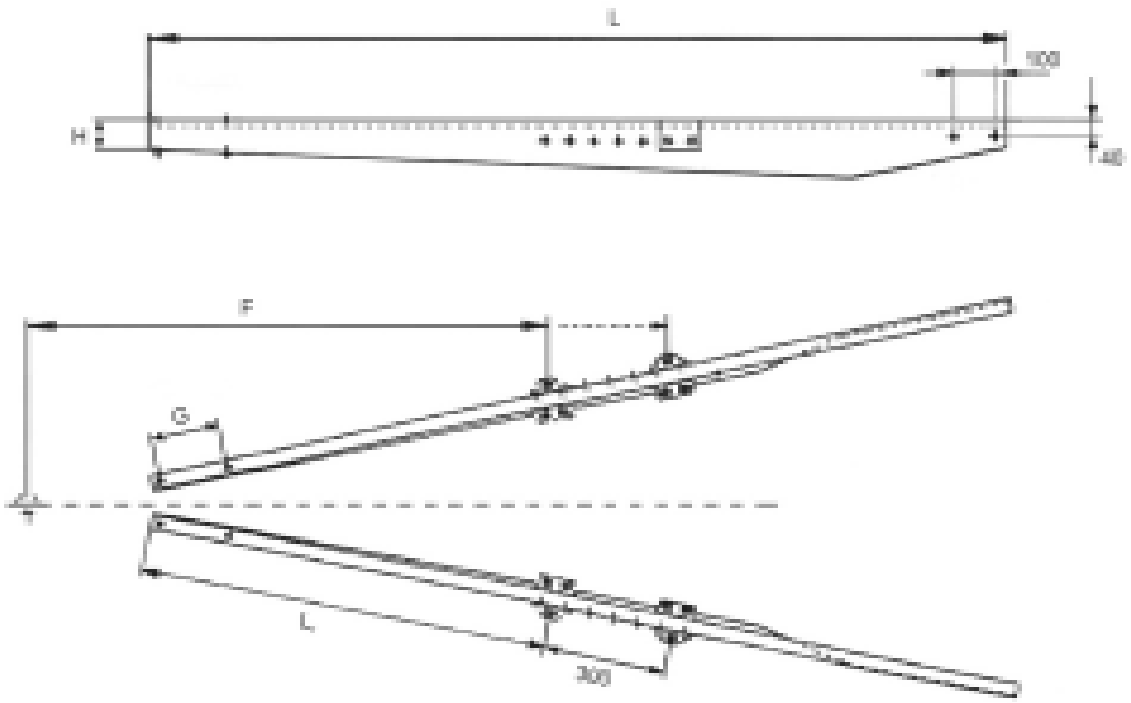

Art.-Nr.	L (in mm)	G (in mm)	L_1 (in mm)	F (in mm)	H (in mm)	zul. Gesamt-gewicht (in kg)
802180	1800	166	785	1045 - 1345	80	2000
802182	2500	166	1050	1301 - 1601	80	2000
782001	2100	166	995	1250 - 1550	80	2100
782000	2500	166	995	1250 - 1550	80	2100
802185	2500	166	1045	1301 - 1650	98	2800
783001	2115	166	995	1250 - 1550	100	3500
802187	2150	166	785	1339 - 1639	104	3500
802188	2500	166		1326 - 1626	104	3500
501491	2500	186	1100	1430 - 1730	100	3500
783000	2600	166	1110	1350 - 1650	100	3500

Sollten diese Standard-Zugholme bei Ihnen nicht passen, können wir Ihnen auch Zuggabeln individuell nach Zeichnung bzw. Muster anfertigen. Bitte füllen Sie dazu die nebenstehende Checkliste aus.

NICO FAHRZEUGTEILE GMBH
Gärtitzer Str.7
04720 Obergoseln
Tel: 07066/ 99 11-300
Fax: 07066/ 99 11-66
E-Mail: kontakt@nico.info
Internet:http://www.nico.info

Nico
Wir lassen Sie nicht hängen !

Checkliste

Zugholme

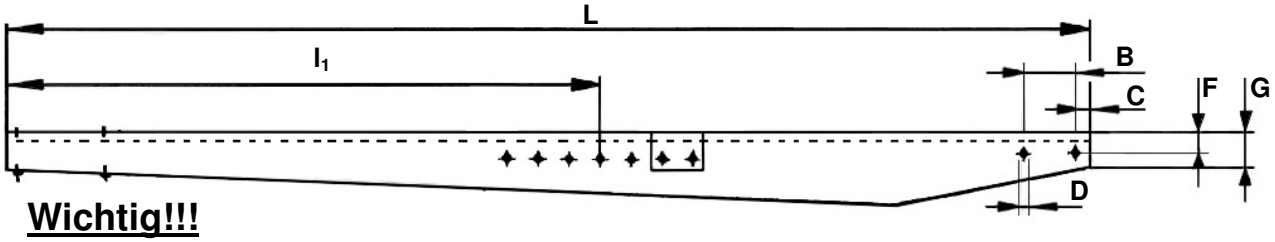

Wichtig!!!

GA _____ **kg**
zul. Gesamtgewicht

S _____ **kg**
Stützlast

L	_____ mm	**D**	_____ mm
l_1	_____ mm	**F**	_____ mm
B	_____ mm	**G**	_____ mm
C	_____ mm		

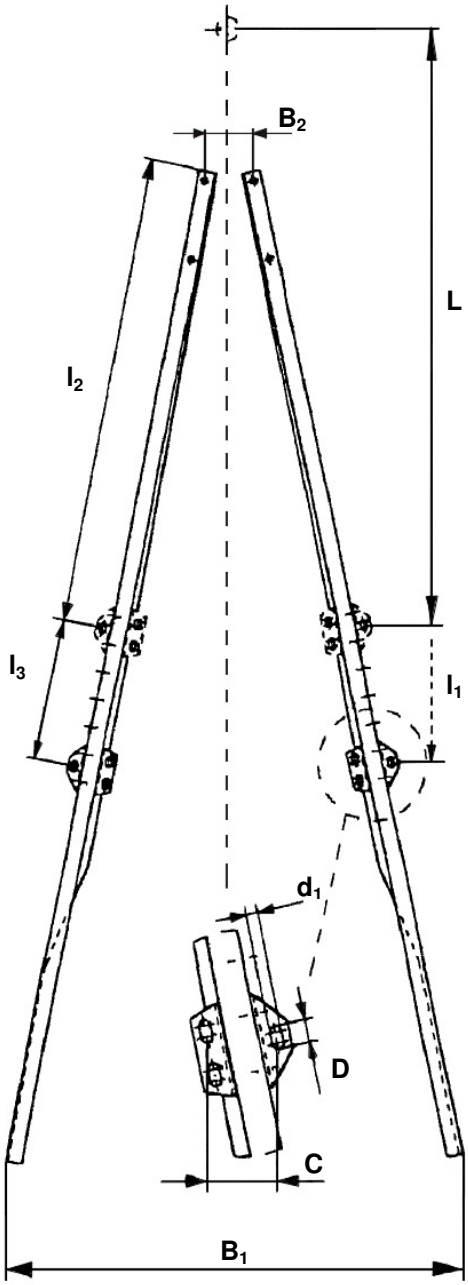

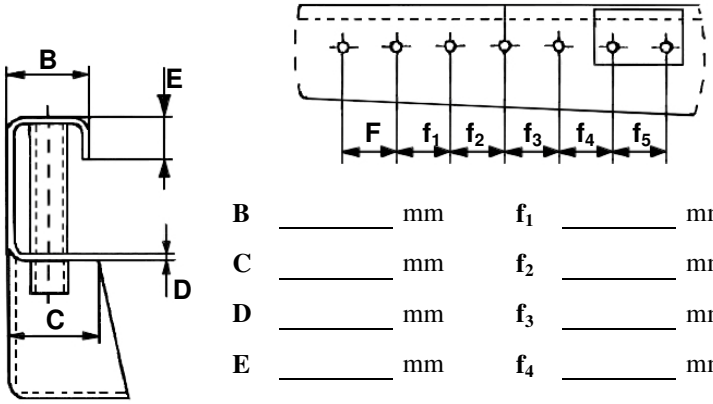

B	_____ mm	**f_1**	_____ mm
C	_____ mm	**f_2**	_____ mm
D	_____ mm	**f_3**	_____ mm
E	_____ mm	**f_4**	_____ mm
F	_____ mm	**f_5**	_____ mm

L	_____ mm	**B**	_____ mm
l_1	_____ mm	**C**	_____ mm
l_2	_____ mm	**D**	_____ mm
l_3	_____ mm	**d_1**	_____ mm

Bitte tragen Sie alle geforderten Maße ein. Bitte immer die Lochmitte messen.

Bei Rückfragen stehen wir Ihnen natürlich gern zur Verfügung.

Mit freundlichen Grüßen

Nico Fahrzeugteile GmbH

Datum:

Kundennummer: _____

Name: _____

Firma: _____

Telefon: _____

Auflageböcke

Rund - Anschluss

Art.-Nr.	Anschluss Deichsel
170240	70
190220	76,1
170810	90
170820	101,6
246600	120

Vierkant - Anschluss

Art.-Nr.	Anschluss Deichsel	
500018	70	Achsrohranschluss 70 Rd
510287	70	
170280	80	
510158	80x140	
510288	80x160	

Klemmbügel

Art.-Nr.	Anschluss Deichsel
810047	RD 60
810023	RD 70
240600	RD 76,1
031420	RD 76,1
810025	RD 82
810027	RD 90
151260	RD 101,6
810021	RD 101,6
030161	Vkt 80

Auflageböcke

Art.-Nr.	Anschluss Deichsel
810046	RD 60
810024	RD 82
030180	RD 88,9
840072	RD 90
810020	RD 101,6
250540	RD 114
840073	Vkt 90